GRUNDFOS

Гидромаш Инжиниринг
044-502-39-31

Позиция	Счет	Параметр
	1	**MD.22.3.4**

Внимание! Фотография продукта может отличаться от существующего.

Номер изделия: 97901088

Multilift поставляется полностью готовым к установке, состоит из полностью резервуара с насосом и погружного электродвигателя, обратного клапана, адаптера с гибким штуцером DN100 установленным на резервуар и контроллера вкл. датчик уровня.

Полностью герметичный резервуар обладает всеми необходимыми патрубками для подключения впускной трубы, сливной трубы, вентиляционные трубы и ручного мембранного насоса (принадлежность).

Сборный резервуар содержит 8 входных патрубков
по периметру. Выходной патрубок DN100 позволяет подключить трубопроводы от 180 и до 315 мм без переходников. DN100 и DN50 входы на каждой стороне. 2xDN150, DN50 вход на верхней части резервуара.

Multilift на подвержен коррозии, а также герметичный и осадок на дне минимальный.

Насос с вихревым рабочим колесом типа Vortex и погружными электродвигателями, безопасная масляная камера для заливки масла между двумя уплотнениями вала. Направление вращения можно наблюдать со стороны вала ниже рым-болта.

LC221 контроллер с микропроцессором оснащен дисплеем для полной возможности мониторинга. Насос и датчик подключен к контроллеру с 4 м или 10 м кабеля и длины трубы. Кабель питания 1,5 м с вилкой (с фазоинвертором для 3-х фазный двигатель).

Бесконтактные, пьезо-резистивный датчик давления подключаемый внутри шкафа, контролируется контроллером, с точностью до миллиметра и отображается на дисплее.

Контроллер для тепловой защиты электродвигателя и контроля работы насоса. Тепловая защита электродвигателя состоит из термического переключателя в обмотке.

Функции контроллера:
• Включение / выключение одного насоса на основе непрерывного сигнала с пьезо-резистивным датчиком
• Защита двигателя с помощью выключателя и / или измерения тока, а также подключения тепловых реле.
• Защита двигателя от работы всухую
• 24 часа автоматической работы в течение длительного периода
• установка времени задержки:
- Остановка задержки
- Начало задержки
- Задержка сигнализации (время от появления неисправности до тревоги

указано), чтобы предотвращает короткое время на высоком уровне тревоги в случае временного высокий приток в бак.
• автоматическое измерение тока

Позиция	Счет	Параметр
		• операционные указанием: - Режим работы (автоматический, ручной) - Часы работы - Количество пусков • Журнал состояния: - Состояние насоса (работа, неисправность) - Последовательности фаз неисправностей и отсутствия фазы - Тепловой выключатель - Высокий уровень воды (сигнализация) - Время на обслуживание (по выбору). • выбор автоматического сброса аварийного сигнала • журнал отказов до 20 аварийных сигналов • выбор между различными уровнями начала • выбор типа подключенного датчика • калибровка датчика (установка) • Выбор интервала обслуживания (0, 3, 6 или 12 месяцев). В стандартной комплектации LC 221 имеет 4 беспотенциальных выходов для: - Насос работает - Выход из строя насоса - Высокий уровень воды сигнализации - Общая ошибка. 6 цифровых входов для выполнения следующих функций: - Соединительная плата датчика давления (в сборе) - Подключение аналоговых датчиков (4-20мА или 0-5В) - Подключения до четырех датчиков уровня или реле давления вместо аналогового датчика - Подключение отдельного датчика уровня, который будет использоваться для наводнений Обнаружение вне Multilift. Подъемные станции часто устанавливается в поддон внутри подвала - самая низкая точка в здании. В случае например, Приток грунтовых вод или взрыв водопровода, сигнализации будет указано контроллером. - Подключение внешнего сброса тревоги - Подключения тепловых реле электродвигателя. Multilift соответствует EN12050-1, контролируются институтом LGA. Соответствует VDE, GHOST, CB, EMV **Система управления:** Тип блока управления: LC221.2 **Жидкость:** Рабочая жидкость: Любая вязкая жидкость Диапазон температур жидкости: 0 °C .. 40 °C Плотность: 998.2 кг/м³ **Технические данные:** Тип рабочего колеса: VORTEX Максимальный размер частицы: 50 мм Данные на фирменной табличке: EN 12050-1 Тип клапана: Створч клап **Материалы:** Рабочее колесо: LURANYL Бак: Полиэтилен пониженной плотности Прокладка: NBR

GRUNDFOS

Гидромаш Инжиниринг
044-502-39-31

Позиция	Счет	Параметр

Монтаж:

Выход насоса:	80

Данные электрооборудования:

Потребляемая мощность - P1:	2 x 3 кВт
Номинальная мощность - P2:	2 x 2.5 кВт
Частота питающей сети:	50 Hz
Номинальное напряжение:	3 x 400 В
Допуст.откл-е напряж:	+10/-14 %
Макс. число пусков в час:	60
Номинальный ток:	2 X 6,1 A
Cos phi - коэф-нт мощности:	0,78
Номинальная скорость:	1430 об/м
КПД двигателя при полной нагрузке:	80.8 %
Количество полюсов:	4
Способ запуска:	прямой пуск
Класс защиты (IEC 34-5):	IP68
Класс изоляции (IEC 85):	F
Тип кабельной вилки:	CEE 3P+N+E
Сетевой кабель:	1.5 м

Резервуар:

Общий объём резервуара(ов):	130 л
Общий эффективный объем бака с вх. отверстием 180мм:	49 л
Общий эффективный объем бака с вх. отверстием 250 мм:	69 л
Общий эффективный объем накопительной емкости вход 315 мм:	86 л

Другое:

Нетто вес:	121 кг
ТН ВЭД ЕАЭС Код:	8413702100

GRUNDFOS

Гидромаш Инжиниринг
044-502-39-31

97901088 MD.22.3.4 50 Гц

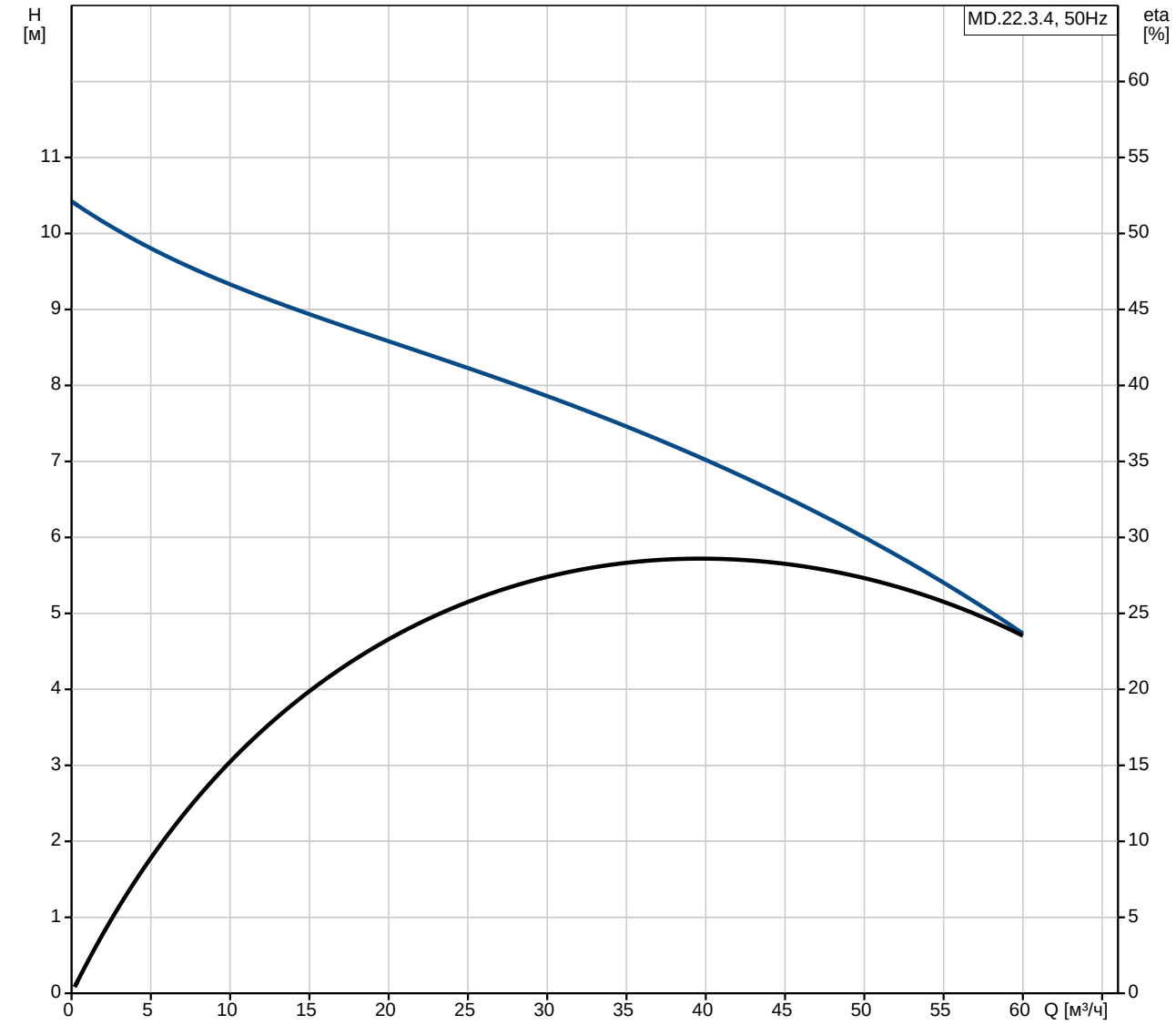

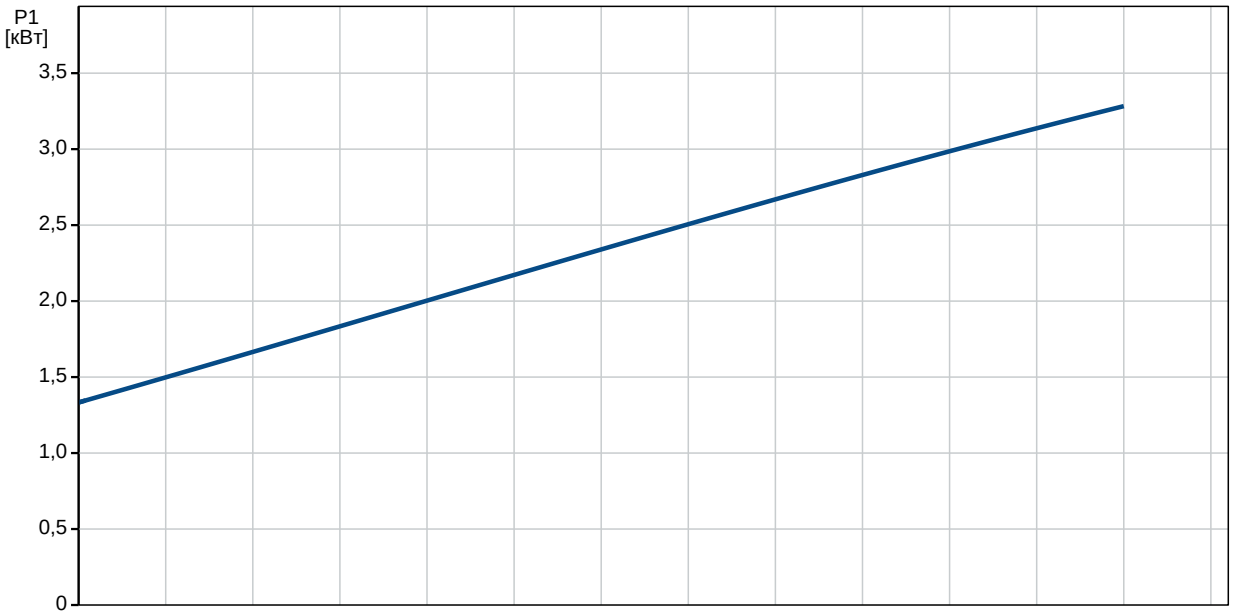

GRUNDFOS

Гидромаш Инжиниринг
044-502-39-31

Описание	Значение
Общие сведения:	
Наименование продукта:	MD.22.3.4
№ продукта:	97901088
EAN код:	5710626080885
Технические данные:	
Макс. расход:	60 м³/ч
Макс. гидростатический напор:	10.4 м
Тип рабочего колеса:	VORTEX
Максимальный размер частицы:	50 мм
Данные на фирменной табличке:	EN 12050-1
Тип клапана:	Створч клап
Материалы:	
Рабочее колесо:	LURANYL
Бак:	Полиэтилен пониженной плотности
Прокладка:	NBR
Монтаж:	
Выход насоса:	80
Жидкость:	
Рабочая жидкость:	Любая вязкая жидкость
Диапазон температур жидкости:	0 °C .. 40 °C
Плотность:	998.2 кг/м³
Данные электрооборудования:	
Потребляемая мощность - P1:	2 x 3 кВт
Номинальная мощность - P2:	2 x 2.5 кВт
Частота питающей сети:	50 Hz
Номинальное напряжение:	3 x 400 В
Допуст.откл-е напряж:	+10/-14 %
Макс. число пусков в час:	60
Номинальный ток:	2 X 6,1 A
Cos phi - коэф-нт мощности:	0,78
Номинальная скорость:	1430 об/м
КПД двигателя при полной нагрузке:	80.8 %
Количество полюсов:	4
Способ запуска:	прямой пуск
Класс защиты (IEC 34-5):	IP68
Класс изоляции (IEC 85):	F
Защита электродвигателя:	Термовыключатель с биметаллическим элементом
Тепловая защита:	BIMETAL THERMAL SWITCH
Кабель двигателя:	4 м
Тип кабеля:	H07 RN-F
Тип кабельной вилки:	CEE 3P+N+E
Сетевой кабель:	1.5 м
Сечение кабеля:	4X1,5+2X1
Сетевой кабель:	H05 VV-F
Система управления:	
Тип блока управления:	LC221.2
Режим работы:	S3-50%,1MIN
Резервуар:	
Общий объём резервуара(ов):	130 л
Общий эффективный объем бака с вх. отверстием 180мм:	49 л
Общий эффективный объем бака с вх. отверстием 250 мм:	69 л

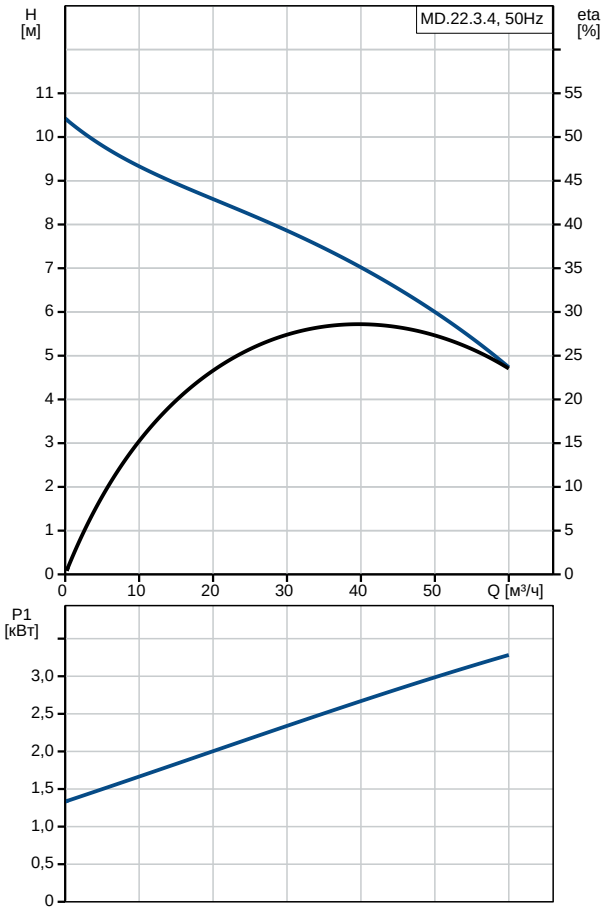

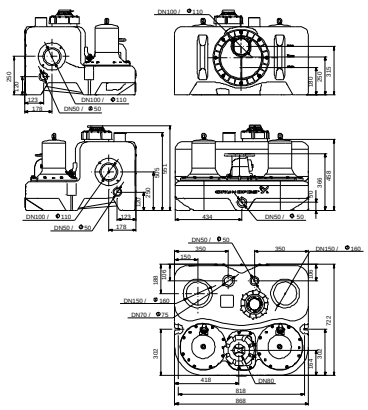

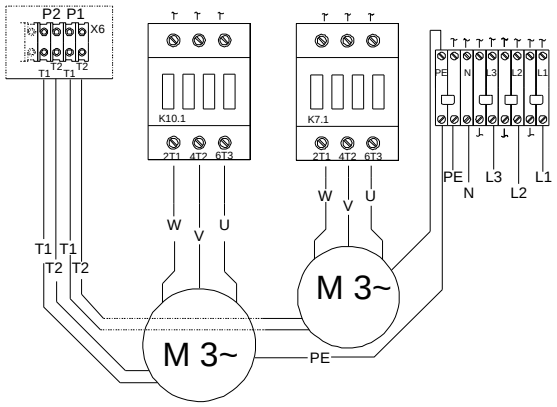

Описание	Значение
Общий эффективный объем накопительной емкости вход 315 мм:	86 л
Другое:	
Нетто вес:	121 кг
ТН ВЭД ЕАЭС Код:	8413702100

GRUNDFOS

Гидромаш Инжиниринг
044-502-39-31

97901088 MD.22.3.4 50 Гц

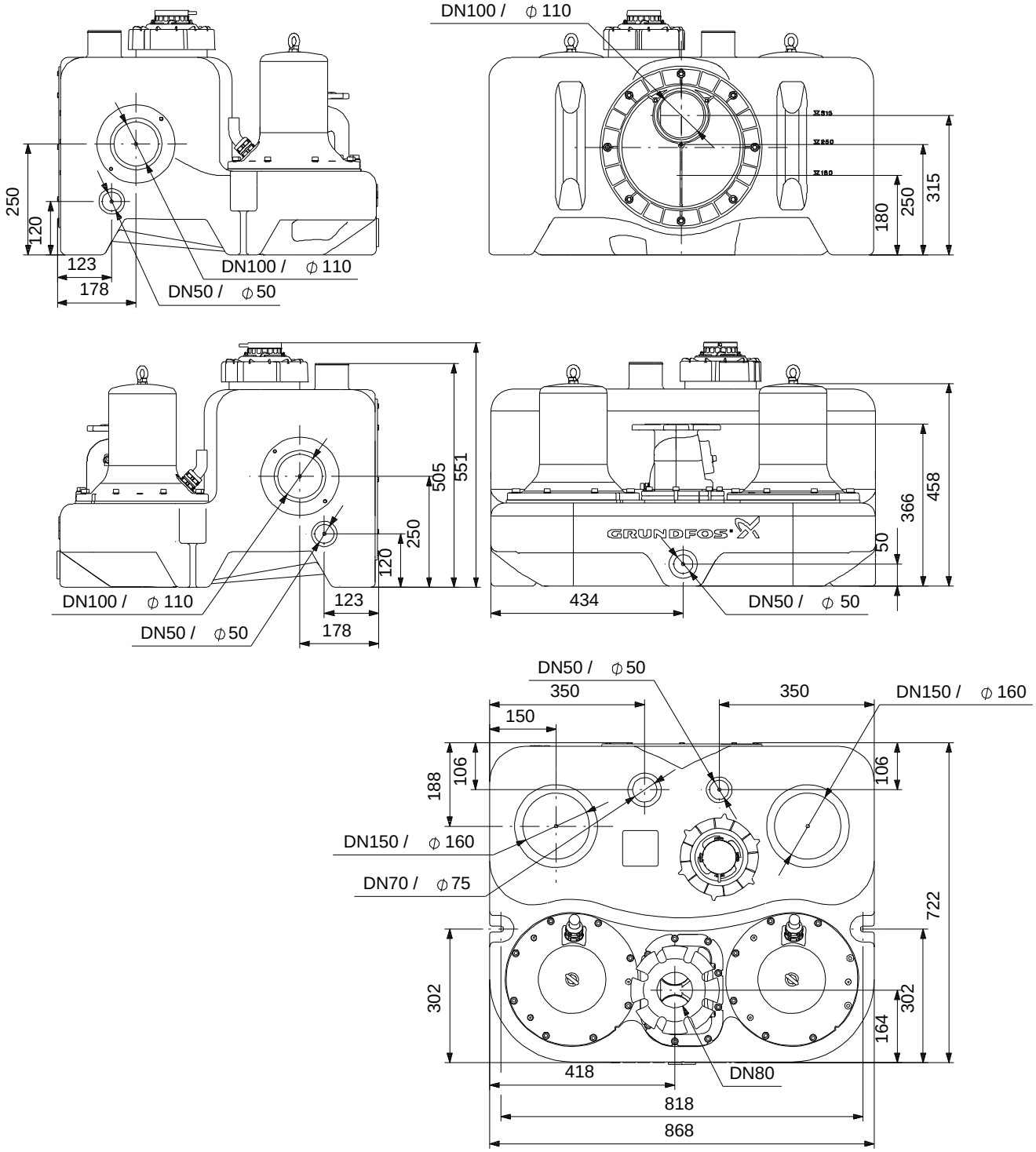

Внимание! Все размеры даны в[мм], если не указано иное.
Правовая оговорка: На данном упрощённом габаритном чертеже представлены не все компоненты.