**Назва компанії:**
**Розроблено:**
**Телефон:**

**Дата:** 11.03.2021

| Рахунок | Параметр |
|---|---|
| 1 | **CR 5-24 A-FGJ-A-E-HQQE** |

**Увага! Фотографія продукту може відрізнятися від дійсного.**

Номер виробу: 96517054

Вертикальний багатоступінчастий відцентровий насос з нормальним всмоктуванням типу «ін-лайн» для монтажу на плиті-основі.

Характеристики насоса:

Робоче колесо: - Робочі колеса і проміжні камери виготовлені з Stainless steel, EN 1.4301 .

Корпус насоса: - Головна і нижня опорна частина насоса виготовлені з Cast iron .

- Ущільнення валу відповідно до EN 12756.
- Крутний момент передається через роз'ємну муфту.

Фаза: - Підключення до трубопроводу за допомогою фланців DIN / ANSI / JIS.3-фазний асинхронний електродвигун.

Система керування:
Frequency converter: NONE

Рідина:
Робоча рідина: Вода
Діапазон температур рідини: -20 .. 120 °C
Температура рідини, що перекачується: 20 °C
Щільність: 998.2 кг/м³

Технічні дані:
Швидкість насоса, за якої розраховані його характеристики: 2917 об./хв
Поточна розрахована витрата: 5.841 м³/год.
Загальний гідростатичний напір насоса: 127.3 м
Розташування насосу: Vertical
Shaft seal arrangement: Single
Code for shaft seal: HQQE
Approvals on nameplate: CE, EAC,ACS
Curve tolerance: ISO9906:2012 3B

Матеріали:
Base: Cast iron
EN 1561 EN-GJL-200
ASTM A48-25B
Робоче колесо: Stainless steel
EN 1.4301
AISI 304
Int. bearing: SIC
SIC

Монтаж:
Maximum ambient temperature: 60 °C
Максимальний робочий тиск: 25 бар
Максимальний тиск за завданої температури: 25 бар / 120 °C
25 бар / -20 °C
Тип з'єднання: DIN / ANSI / JIS

**Назва компанії:**
**Розроблено:**
**Телефон:**

**Дата:** 11.03.2021

| Рахунок | Параметр |
|---|---|
| | Size of inlet connection: DN 25/32 |
| | Size of outlet connection: DN 25/32 |
| | Pressure stage for pipe connection: PN 25 |
| | Flange rating inlet: 250 lb |
| | Flange size for motor: FT130 |
| | |
| | Дані електрообладнання: |
| | Motor standard: IEC |
| | Тип електродвигуна: 112MC |
| | Клас енергоефективності: IE3 |
| | Номінальна потужність – P2: 4 кВт |
| | Енергія (P2), необхідна для насоса: 4 кВт |
| | Частота мережі живлення: 50 Hz |
| | Номінальна напруга: 3 x 220-240D/380-415Y В |
| | Номінальний струм: 13.6/7.90 A |
| | Пусковий струм: 1000-1110 % |
| | Cos фі – характеристика потужності: 0.87-0.87 |
| | Номінальна швидкість: 2920-2940 об./хв |
| | Енергоефективність: IE3 88,1% |
| | Ефективність електродвигуна за повного навантаження: 88.1 % |
| | Ефективність двигуна за 3/4 навантаження: 88.6 % |
| | Ефективність електродвигуна за 1/2 навантаження: 85.2 % |
| | Кількість полюсів: 2 |
| | Клас захисту (IEC 34-5): 55 Dust/Jetting |
| | Клас ізоляції (IEC 85): F |
| | Номер електродвигуна: 85U05413 |
| | |
| | Інше: |
| | Minimum efficiency index, MEI ≥: 0.57 |
| | Net weight: 67.4 кг |
| | Gross weight: 72.1 кг |
| | Shipping volume: 0.148 м³ |

**Назва компанії:**
**Розроблено:**
**Телефон:**

**Дата:** 11.03.2021

# 96517054 CR 5-24 A-FGJ-A-E-HQQE 50 Гц

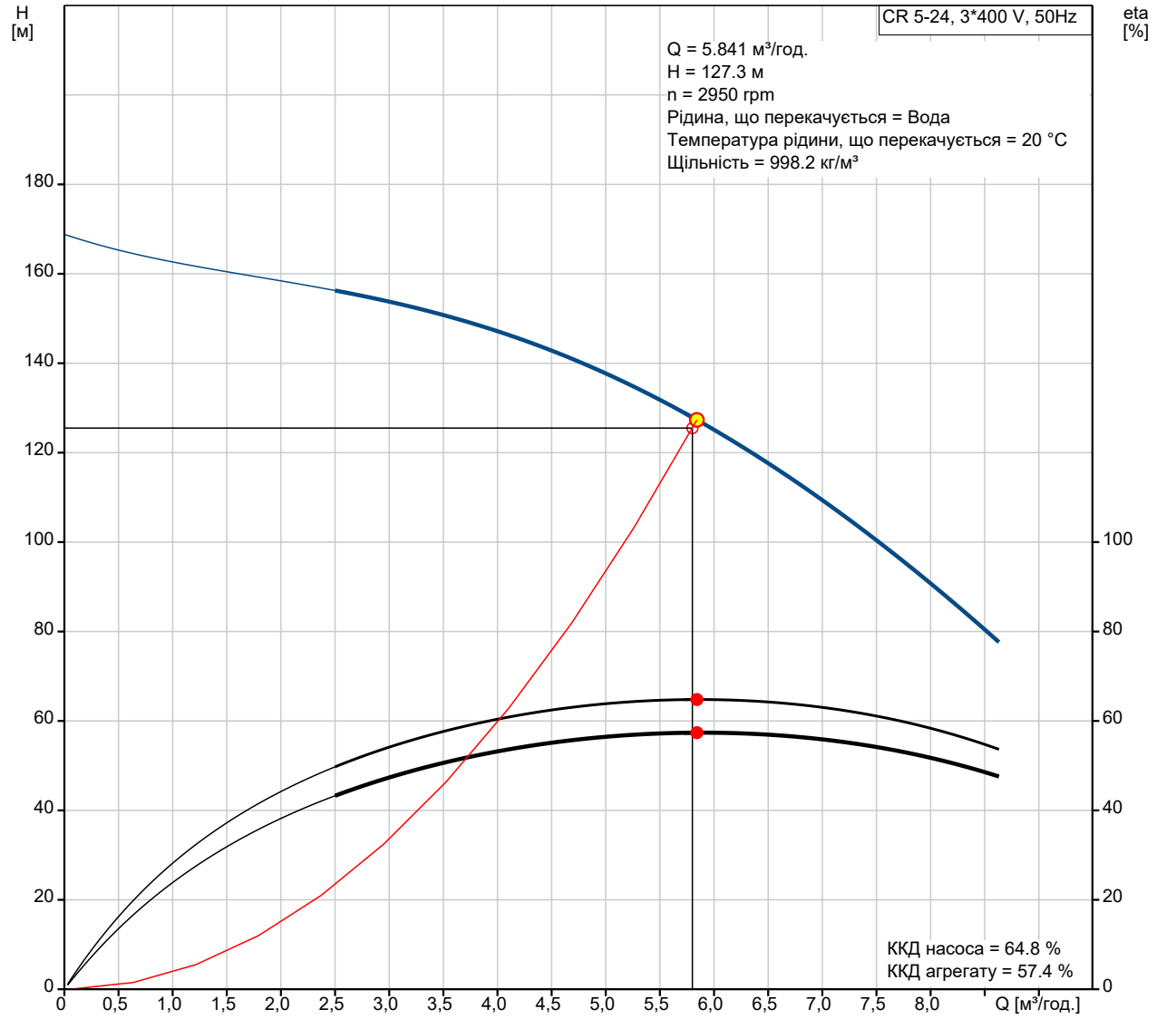


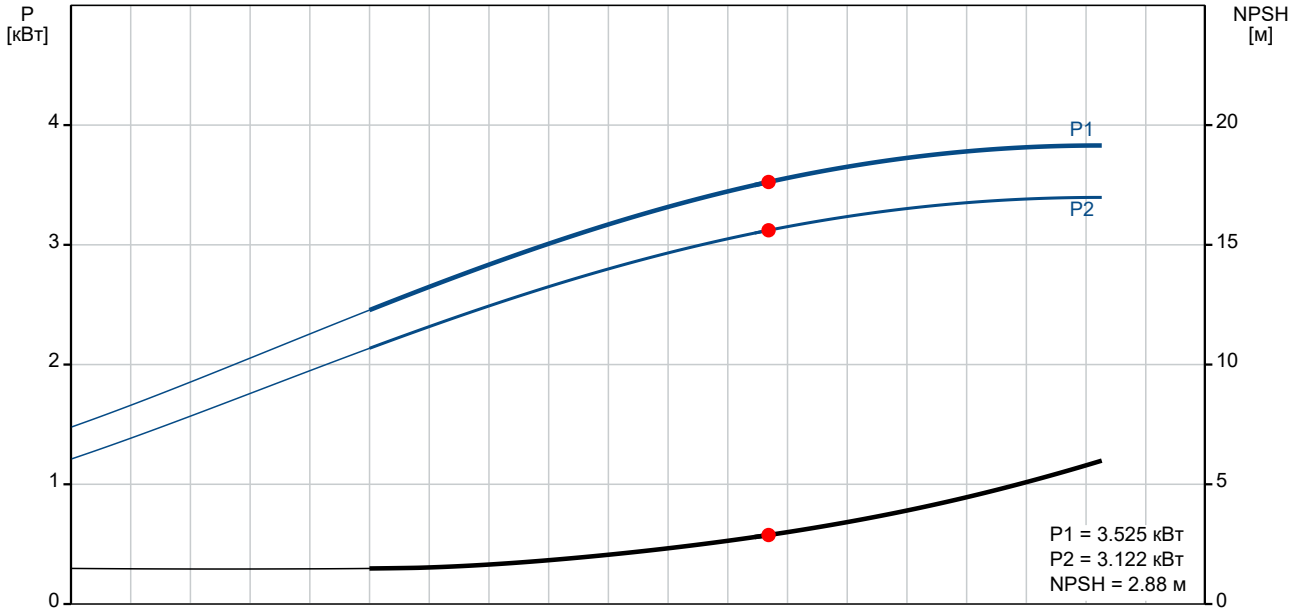

**Назва компанії:**
**Розроблено:**
**Телефон:**

**Дата:** 11.03.2021

| Опис | Значення |
|---|---|
| **Загальні відомості:** | |
| Найменування продукту: | CR 5-24 A-FGJ-A-E-HQQE |
| № продукту: | 96517054 |
| EAN номер: | 5700396755304 |
| Ціна: | |
| **Технічні дані:** | |
| Швидкість насоса, за якої розраховані його характеристики: | 2917 об./хв |
| Поточна розрахована витрата: | 5.841 м³/год. |
| Загальний гідростатичний напір насоса: | 127.3 м |
| Maximum head: | 163.9 м |
| Stages: | 24 |
| Робочі колеса: | 24 |
| Number of reduced-diameter impellers: | 0 |
| Low NPSH: | N |
| Розташування насосу: | Vertical |
| Shaft seal arrangement: | Single |
| Code for shaft seal: | HQQE |
| Approvals on nameplate: | CE, EAC,ACS |
| Curve tolerance: | ISO9906:2012 3B |
| Pump version: | A |
| Model: | A |
| **Матеріали:** | |
| Base: | Cast iron |
| Base: | EN 1561 EN-GJL-200 |
| Base: | ASTM A48-25B |
| Робоче колесо: | Stainless steel |
| Робоче колесо: | EN 1.4301 |
| Робоче колесо: | AISI 304 |
| Material code: | A |
| Code for rubber: | E |
| Int. bearing: | SIC |
| Int. bearing: | SIC |
| **Монтаж:** | |
| Maximum ambient temperature: | 60 °C |
| Максимальний робочий тиск: | 25 бар |
| Максимальний тиск за завданої температури: | 25 бар / 120 °C |
| Максимальний тиск за завданої температури: | 25 бар / -20 °C |
| Тип з'єднання: | DIN / ANSI / JIS |
| Size of inlet connection: | DN 25/32 |
| Size of outlet connection: | DN 25/32 |
| Pressure stage for pipe connection: | PN 25 |
| Flange rating inlet: | 250 lb |
| Flange size for motor: | FT130 |
| Connect code: | FGJ |
| **Рідина:** | |
| Робоча рідина: | Вода |
| Діапазон температур рідини: | -20 .. 120 °C |
| Температура рідини, що перекачується: | 20 °C |
| Щільність: | 998.2 кг/м³ |
| **Дані електрообладнання:** | |
| Motor standard: | IEC |
| Тип електродвигуна: | 112MC |
| Клас енергоефективності: | IE3 |

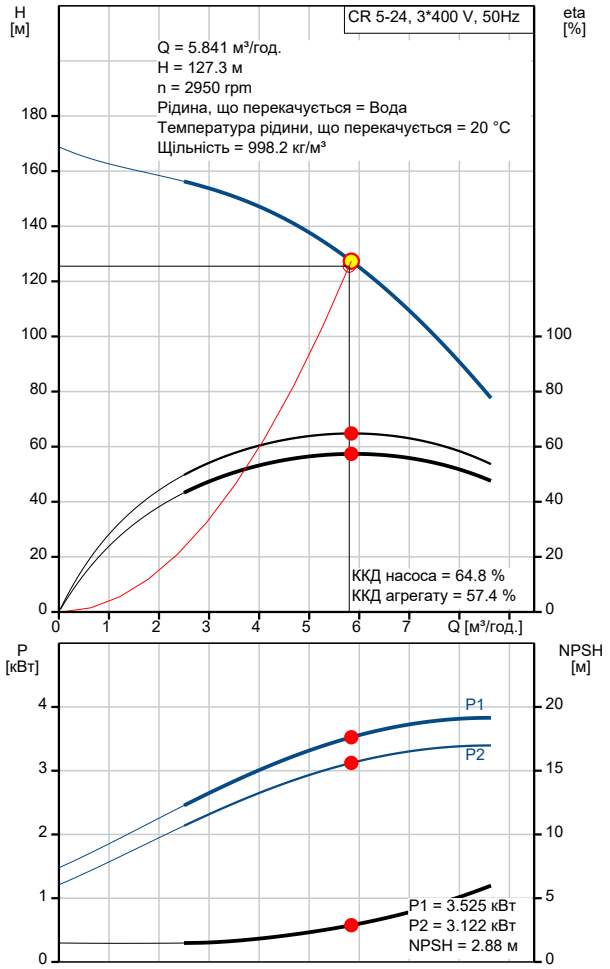

**Назва компанії:**
**Розроблено:**
**Телефон:**

**Дата:** 11.03.2021

| Опис | Значення |
|---|---|
| Номінальна потужність – P2: | 4 кВт |
| Енергія (P2), необхідна для насоса: | 4 кВт |
| Частота мережі живлення: | 50 Hz |
| Номінальна напруга: | 3 x 220-240D/380-415Y B |
| Номінальний струм: | 13.6/7.90 A |
| Пусковий струм: | 1000-1110 % |
| Cos фі – характеристика потужності: | 0.87-0.87 |
| Номінальна швидкість: | 2920-2940 об./хв |
| Енергоефективність: | IE3 88,1% |
| Ефективність електродвигуна за повного навантаження: | 88.1 % |
| Ефективність двигуна за 3/4 навантаження: | 88.6 % |
| Ефективність електродвигуна за 1/2 навантаження: | 85.2 % |
| Кількість полюсів: | 2 |
| Клас захисту (IEC 34-5): | 55 Dust/Jetting |
| Клас ізоляції (IEC 85): | F |
| Захист електродвигуна: | PTC |
| Номер електродвигуна: | 85U05413 |
| **Система керування:** | |
| Frequency converter: | NONE |
| **Інше:** | |
| Minimum efficiency index, MEI ≥: | 0.57 |
| Net weight: | 67.4 кг |
| Gross weight: | 72.1 кг |
| Shipping volume: | 0.148 м³ |

**Назва компанії:**
**Розроблено:**
**Телефон:**

**Дата:** 11.03.2021

# 96517054 CR 5-24 A-FGJ-A-E-HQQE 50 Гц

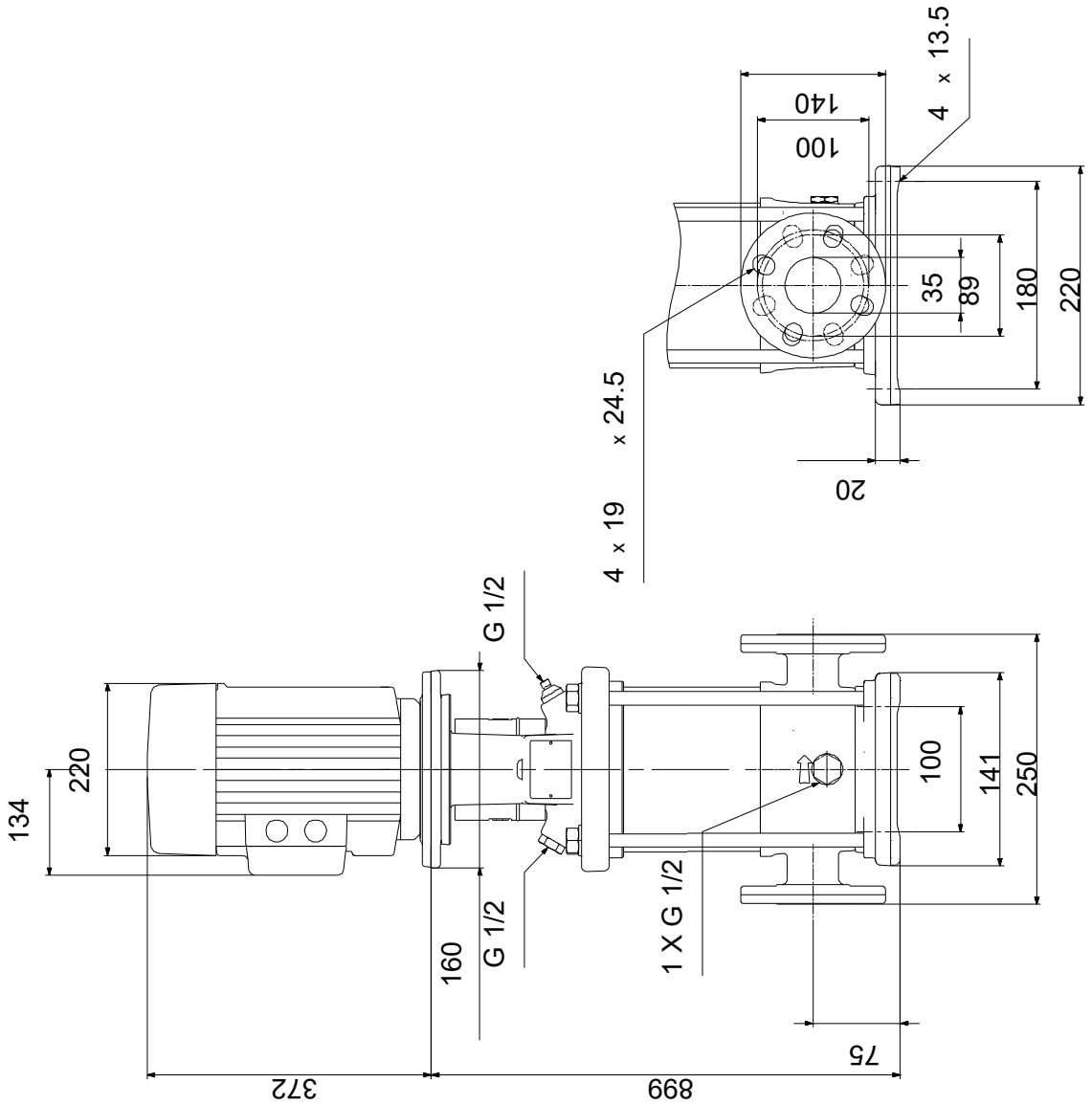


Увага! Всі розміри дані в [мм], якщо не вказано інше. Правове застереження: На цьому спрощеному габаритному кресленні представлені не всі компоненти.

**Назва компанії:**
**Розроблено:**
**Телефон:**

**Дата:** 11.03.2021

# 96517054 CR 5-24 A-FGJ-A-E-HQQE 50 Гц

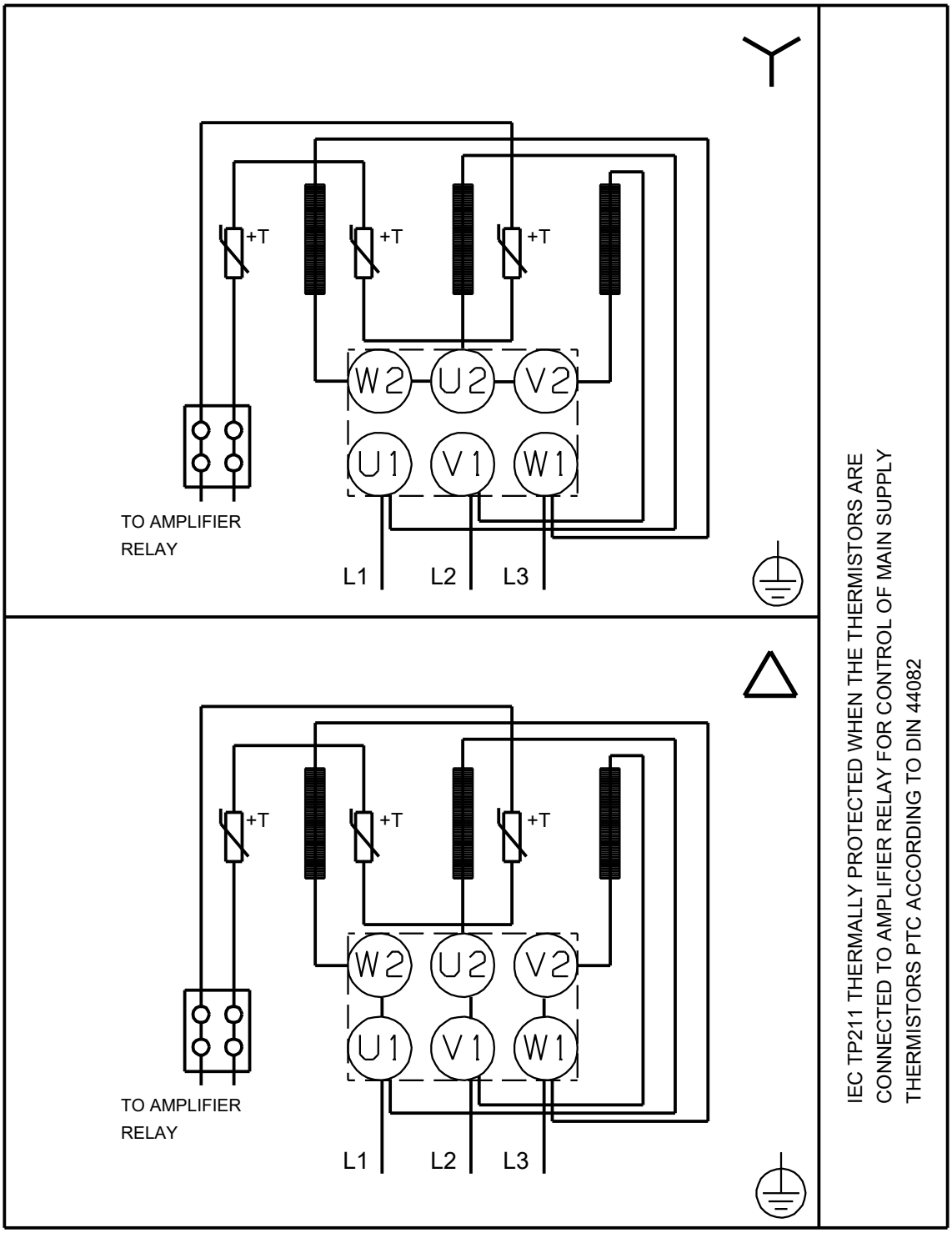


Увага! Всі розміри подані в [мм], якщо не вказано інше.