Назва компанії:
Розроблено:
Телефон:

Дата: 11.03.2021

Рахунок	Параметр
1	**CR 10-16 A-A-A-E-HQQE**

Увага! Фотографія продукту може відрізнятися від дійсного.

Номер виробу: 96500991

Вертикальний багатоступінчастий відцентровий насос з нормальним всмоктуванням типу «ін-лайн» для монтажу на плиті-основі.

Характеристики насоса:

Робоче колесо: - Робочі колеса і проміжні камери виготовлені з Stainless steel, EN 1.4301 .

Корпус насоса: - Головна і нижня опорна частина насоса виготовлені з Cast iron .

- Ущільнення валу відповідно до EN 12756.
- Крутний момент передається через роз'ємну муфту.

Фаза: - Підключення до трубопроводу за допомогою фланців Oval / Rp.3-фазний асинхронний електродвигун.

Система керування:

Frequency converter: NONE

Рідина:

Робоча рідина: Вода

Діапазон температур рідини: -20 .. 120 °C

Температура рідини, що перекачується: 20 °C

Щільність: 998.2 кг/м³

Технічні дані:

Швидкість насоса, за якої розраховані його характеристики: 2919 об./хв

Поточна розрахована витрата: 10.07 м³/год.

Загальний гідростатичний напір насоса: 131.5 м

Розташування насосу: Vertical

Shaft seal arrangement: Single

Code for shaft seal: HQQE

Approvals on nameplate: CE, EAC,ACS

Curve tolerance: ISO9906:2012 3B

Матеріали:

Base: Cast iron
EN 1561 EN-GJL-200
ASTM A48-25B

Робоче колесо: Stainless steel
EN 1.4301
AISI 304

Int. bearing: SIC

Рахунок	Параметр
	SIC
	Монтаж:
	Maximum ambient temperature: 60 °C
	Максимальний робочий тиск: 16 бар
	Максимальний тиск за завданої температури: 16 бар / 120 °C 16 бар / -20 °C
	Тип з'єднання: Oval / Rp
	Розмір всмоктувального патрубка: 1 1/2 inch
	Розмір напірного патрубка: 1 1/2 inch
	Pressure stage for pipe connection: PN 16
	Flange size for motor: FF265
	Дані електрообладнання:
	Motor standard: IEC
	Тип електродвигуна: 132SC
	Клас енергоефективності: IE3
	Номінальна потужність – P2: 5.5 кВт
	Енергія (P2), необхідна для насоса: 5.5 кВт
	Частота мережі живлення: 50 Hz
	Номінальна напруга: 3 x 220-240D/380-415Y В
	Номінальний струм: 19.0/11.0 A
	Пусковий струм: 1080-1180 %
	Cos фі – характеристика потужності: 0.87-0.82
	Номінальна швидкість: 2920-2940 об./хв
	Енергоефективність: IE3 89,2%
	Ефективність електродвигуна за повного навантаження: 89.2 %
	Ефективність двигуна за 3/4 навантаження: 90.0 %
	Ефективність електродвигуна за 1/2 навантаження: 89.6 %
	Кількість полюсів: 2
	Клас захисту (IEC 34-5): 55 Dust/Jetting
	Клас ізоляції (IEC 85): F
	Номер електродвигуна: 85U07417
	Інше:
	Minimum efficiency index, MEI ≥: 0.70
	Net weight: 94 кг
	Gross weight: 116 кг
	Shipping volume: 0.321 м³

Назва компанії:
Розроблено:
Телефон:

Дата: 11.03.2021

96500991 CR 10-16 A-A-A-E-HQQE 50 Гц

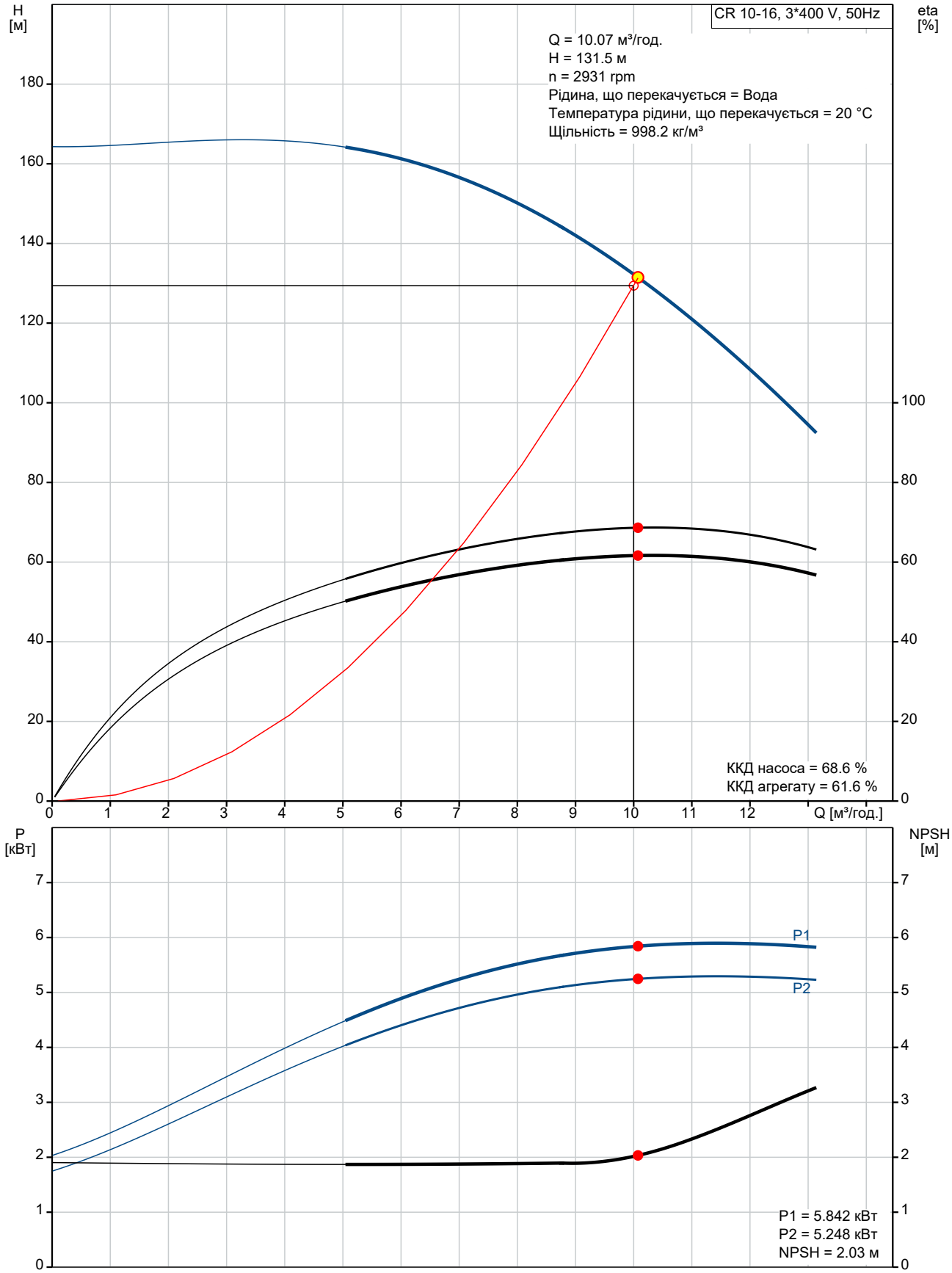

Назва компанії:
Розроблено:
Телефон:

Дата: 11.03.2021

Опис	Значення
Загальні відомості:	
Найменування продукту:	CR 10-16 A-A-A-E-HQQE
№ продукту:	96500991
EAN номер:	5700396213170
Ціна:	
Технічні дані:	
Швидкість насоса, за якої розраховані його характеристики:	2919 об./хв
Поточна розрахована витрата:	10.07 м³/год.
Загальний гідростатичний напір насоса:	131.5 м
Maximum head:	163 м
Stages:	16
Робочі колеса:	16
Number of reduced-diameter impellers:	0
Low NPSH:	N
Розташування насосу:	Vertical
Shaft seal arrangement:	Single
Code for shaft seal:	HQQE
Approvals on nameplate:	CE, EAC,ACS
Curve tolerance:	ISO9906:2012 3B
Pump version:	A
Model:	A
Матеріали:	
Base:	Cast iron
Base:	EN 1561 EN-GJL-200
Base:	ASTM A48-25B
Робоче колесо:	Stainless steel
Робоче колесо:	EN 1.4301
Робоче колесо:	AISI 304
Material code:	A
Code for rubber:	E
Int. bearing:	SIC
Int. bearing:	SIC
Монтаж:	
Maximum ambient temperature:	60 °C
Максимальний робочий тиск:	16 бар
Максимальний тиск за завданої температури:	16 бар / 120 °C
Максимальний тиск за завданої температури:	16 бар / -20 °C
Тип з'єднання:	Oval / Rp
Розмір всмоктувального патрубка:	1 1/2 inch
Розмір напірного патрубка:	1 1/2 inch
Pressure stage for pipe connection:	PN 16
Flange size for motor:	FF265
Connect code:	A
Рідина:	
Робоча рідина:	Вода
Діапазон температур рідини:	-20 .. 120 °C
Температура рідини, що перекачується:	20 °C
Щільність:	998.2 кг/м³
Дані електрообладнання:	
Motor standard:	IEC
Тип електродвигуна:	132SC
Клас енергоефективності:	IE3
Номінальна потужність – P2:	5.5 кВт

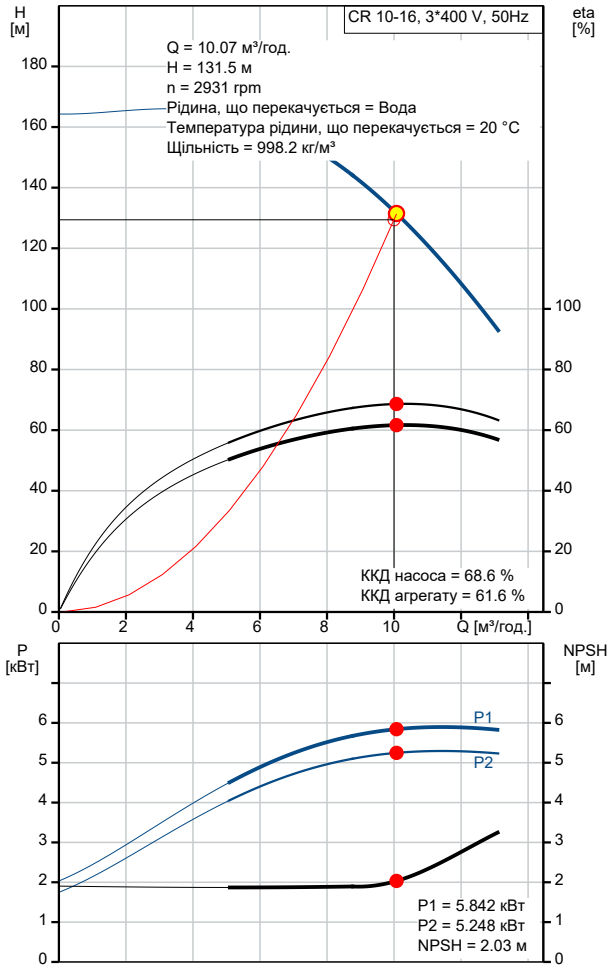

Назва компанії:
Розроблено:
Телефон:

Дата: 11.03.2021

Опис	Значення
Енергія (P2), необхідна для насоса:	5.5 кВт
Частота мережі живлення:	50 Hz
Номінальна напруга:	3 x 220-240D/380-415Y B
Номінальний струм:	19.0/11.0 A
Пусковий струм:	1080-1180 %
Cos фі – характеристика потужності:	0.87-0.82
Номінальна швидкість:	2920-2940 об./хв
Енергоефективність:	IE3 89,2%
Ефективність електродвигуна за повного навантаження:	89.2 %
Ефективність двигуна за 3/4 навантаження:	90.0 %
Ефективність електродвигуна за 1/2 навантаження:	89.6 %
Кількість полюсів:	2
Клас захисту (IEC 34-5):	55 Dust/Jetting
Клас ізоляції (IEC 85):	F
Захист електродвигуна:	PTC
Номер електродвигуна:	85U07417
Система керування:	
Frequency converter:	NONE
Інше:	
Minimum efficiency index, MEI ≥:	0.70
Net weight:	94 кг
Gross weight:	116 кг
Shipping volume:	0.321 м³

Назва компанії:
Розроблено:
Телефон:

Дата: 11.03.2021

96500991 CR 10-16 A-A-A-E-HQQE 50 Гц

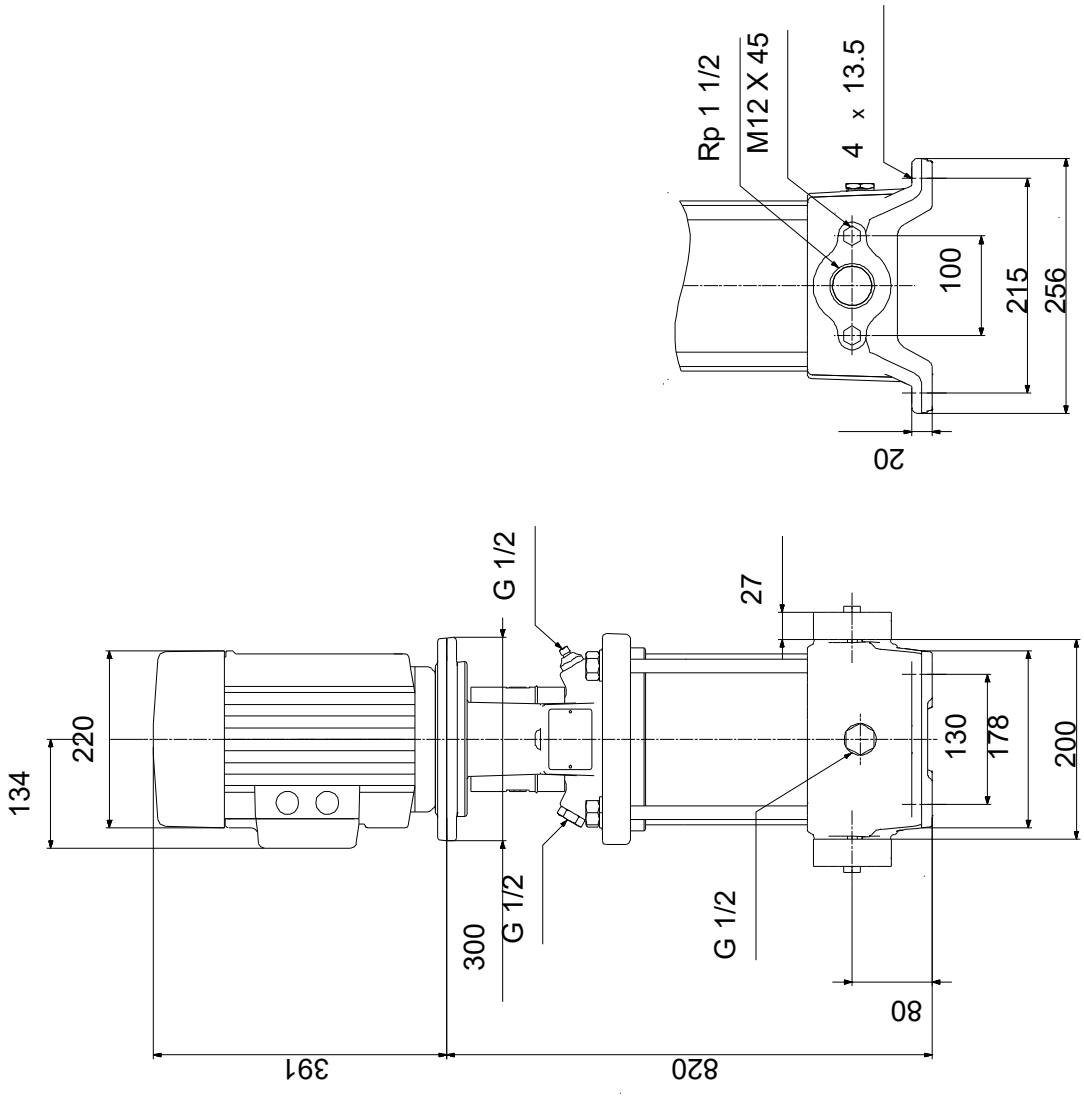

Увага! Всі розміри дані в [мм], якщо не вказано інше. Правове застереження: На цьому спрощеному габаритному кресленні представлені не всі компоненти.

Назва компанії:
Розроблено:
Телефон:

Дата: 11.03.2021

96500991 CR 10-16 A-A-A-E-HQQE 50 Гц

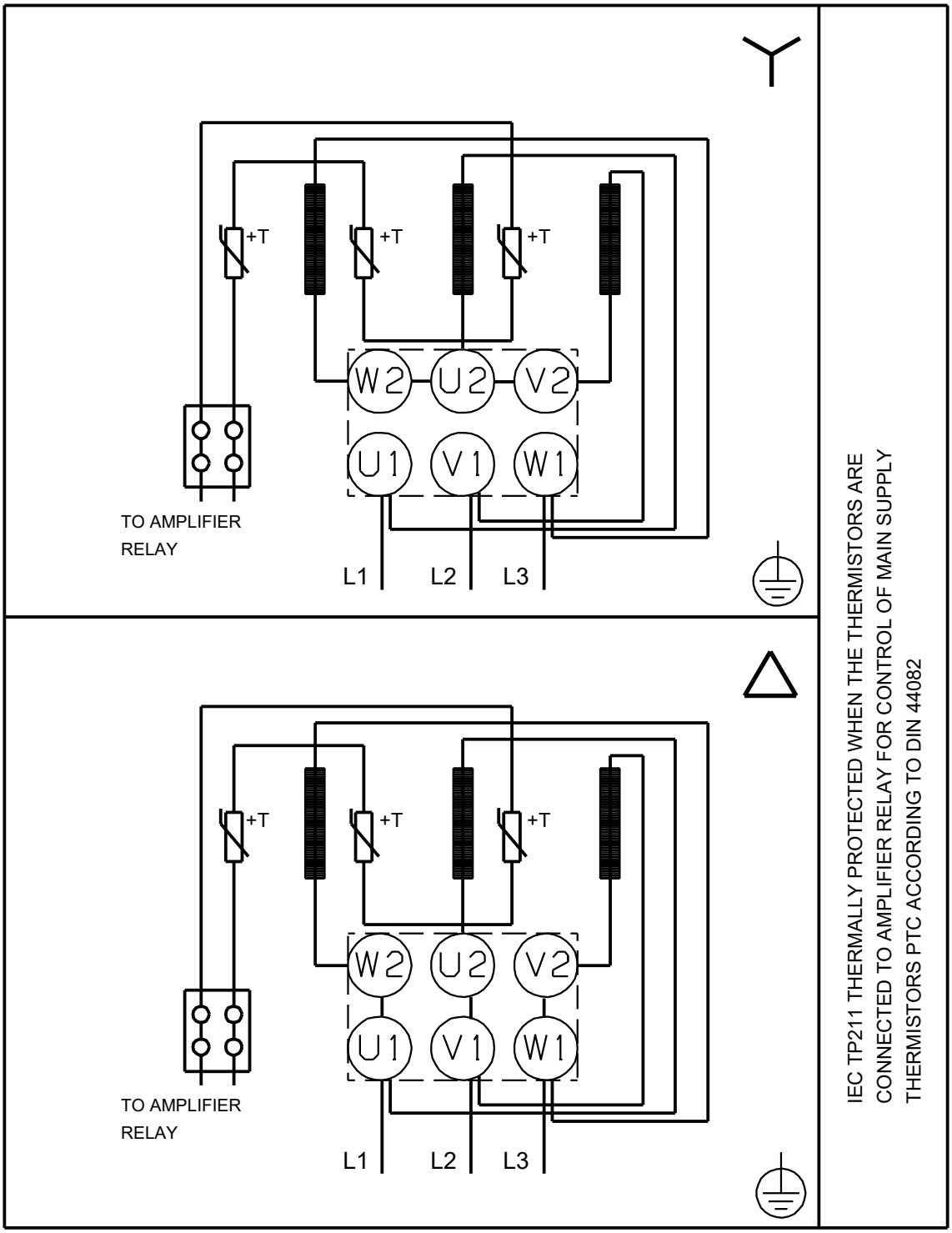

Увага! Всі розміри подані в [мм], якщо не вказано інше.