GRUNDFOS

Гідромаш Інжинірінг
044-502-39-31
gme.in.ua

№ п/п	Описание
1	**CM 1-11 A-R-I-E-AQQE F-A-A-N**

Внимание! Фотография продукта может отличаться от существующего.

Номер изделия: 97574670

Компактный, надежный, горизонтальный, многоступенчатый, центробежный насос с односторонним всасыванием с осевым всасывающим и радиальным выпускным патрубком. Материалы насоса, контактирующие с жидкостью, выполнены из нержавеющей стали. Механическим уплотнением вала является специально спроектированное, несбалансированное кольцевое уплотнение. Соединение с трубопроводами выполняется через внутреннюю трубную резьбу Витворта, Rp (ISO 7/1).

Насос оснащен асинхронным 3-фазным электродвигателем на лапах, с воздушным охлаждением.

Система управления:
Frequency converter: Отсут.

Жидкость:
Рабочая жидкость: Вода
Диапазон температур жидкости: -20 .. 120 °C
Температура перекачиваемой жидкости: 20 °C
Плотность: 998.2 кг/м³

Технические данные:
Pump speed on which pump data are based: 2900 об/м
Текущий рассчитанный расход: 1.66 м³/ч
Rated flow: 1.7 м³/ч
Общий напор насоса: 66.09 м
Rated head: 69.33 м
Код торцевого уплотнения вала: AQQE
Сертификаты: CE,WRAS,ACS,EAC
Допуски по рабочим хар-кам: ISO9906:2012 3B

Материалы:
Корпус насоса: Нержавеющая сталь
Материал корпуса насоса: EN 1.4301
Корпус насоса: AISI 304
Рабочее колесо: Нержавеющая сталь
Рабочее колесо, EN/DIN: EN 1.4301
Рабочее колесо, AISI/ASTM: AISI 304

Монтаж:
Диапазон температуры окружающей среды: -20 .. 55 °C
Макс. рабочее давление: 16 бар
Макс. давление при заданной темп-ре: 16 бар / 90 °C
10 бар / 120 °C
Стандарт трубного присоединения: Rp
Размер всасывающего патрубка: 1 inch
Размер напорного патрубка: 1 inch
Outlet position: 12

Данные электрооборудования:
Стандарт электродвигателя: IEC
Frame size: 80BA

№ п/п	Описание

IE efficiency class:	IE2
Rated power - P2:	0.85 кВт
Частота питающей сети:	50 Hz
Suitable for 50/60 Hz:	Нет
Фаза:	3
Номинальное напряжение:	220-240D/380-415Y В
Сервис-фактор электродвигателя:	1.00
Диапазон тока насоса:	3,8-4,0/2,18-2,3 A
Пусковой ток:	600-640 %
Номинальная частота вращения:	2840-2870 об/м
Степень защиты (IEC 34-5):	IP55
Класс изоляции (IEC 85):	F
Built-in motor protection:	НЕТ
Cable included (Yes/No):	N

Другое:

Положение клеммной коробки:	12
Минимальный индекс эффективности, MEI ≥:	0.68
Вес(Нетто):	18 кг
Вес(Брутто):	20.5 кг

97574670 CM 1-11 A-R-I-E-AQQE F-A-A-N 50 Гц

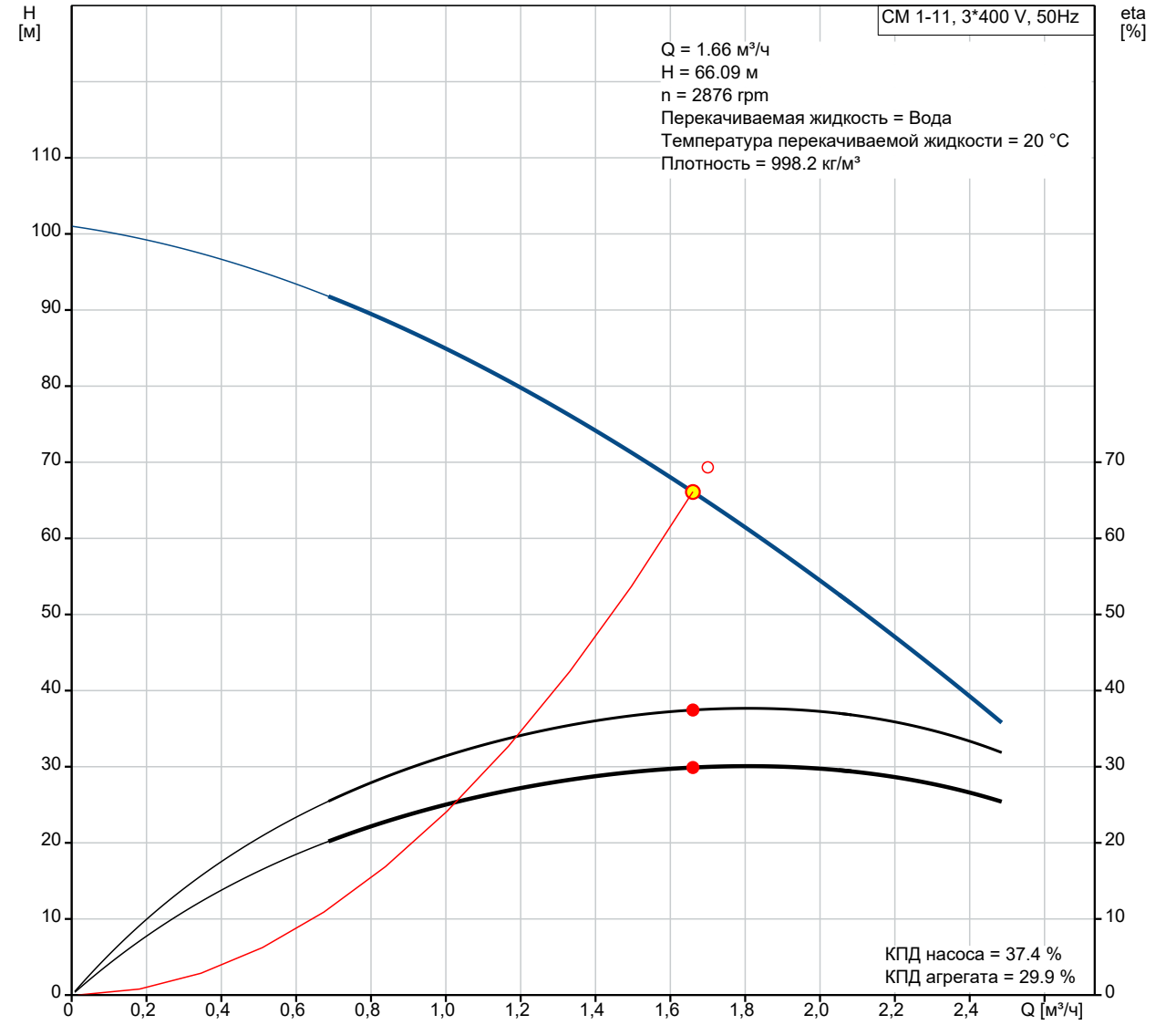

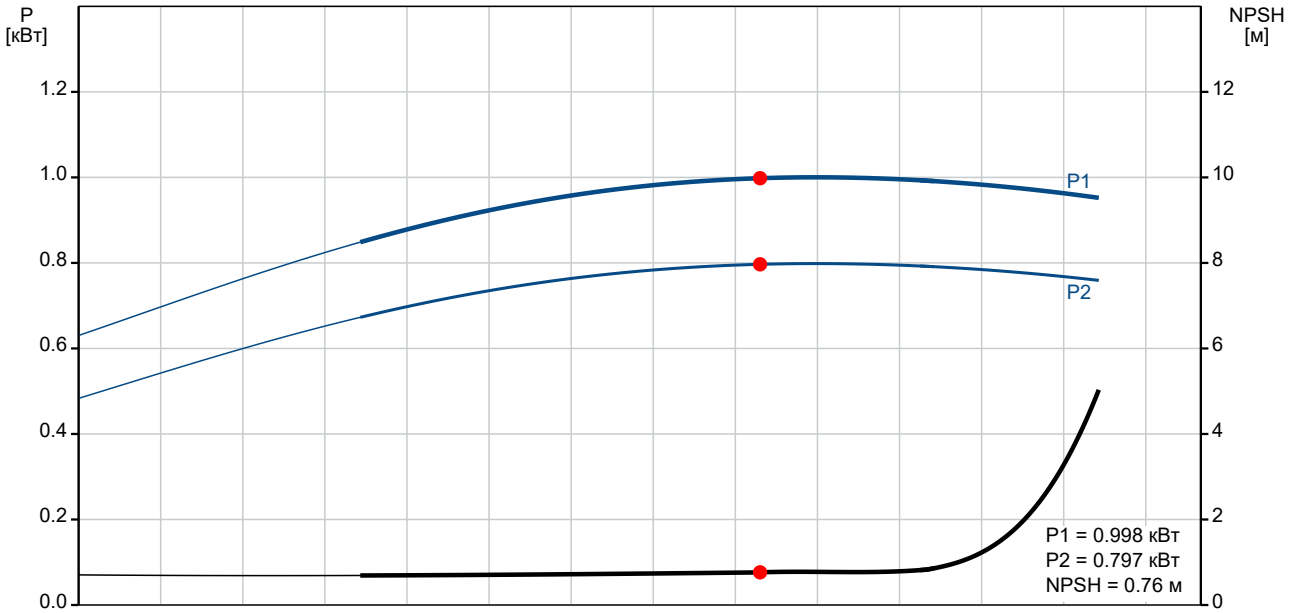

GRUNDFOS

Гідромаш Інжинірінг
044-502-39-31
gme.in.ua

Описание	Значение
Общие сведения:	
Наименование продукта:	CM 1-11 A-R-I-E-AQQE F-A-A-N
№ продукта:	97574670
EAN код:	5700318885898
Цена без НДС:	
Технические данные:	
Pump speed on which pump data are based:	2900 об/м
Текущий рассчитанный расход:	1.66 м³/ч
Rated flow:	1.7 м³/ч
Общий напор насоса:	66.09 м
Rated head:	69.33 м
Рабочие колеса:	11
Код торцевого уплотнения вала:	AQQE
Сертификаты:	CE,WRAS,ACS,EAC
Допуски по рабочим хар-кам:	ISO9906:2012 3B
Тип исполнения:	A
Модель:	A
Материалы:	
Корпус насоса:	Нержавеющая сталь
Материал корпуса насоса:	EN 1.4301
Корпус насоса:	AISI 304
Рабочее колесо:	Нержавеющая сталь
Рабочее колесо, EN/DIN:	EN 1.4301
Рабочее колесо, AISI/ASTM:	AISI 304
Код материала:	I
Код резины:	E
Монтаж:	
Диапазон температуры окружающей среды:	-20 .. 55 °C
Макс. рабочее давление:	16 бар
Макс. давление при заданной темп-ре:	16 бар / 90 °C
Макс. давление при заданной темп-ре:	10 бар / 120 °C
Стандарт трубного присоединения:	Rp
Размер всасывающего патрубка:	1 inch
Размер напорного патрубка:	1 inch
Outlet position:	12
Код присоединения:	R
Жидкость:	
Рабочая жидкость:	Вода
Диапазон температур жидкости:	-20 .. 120 °C
Температура перекачиваемой жидкости:	20 °C
Плотность:	998.2 кг/м³
Данные электрооборудования:	
Стандарт электродвигателя:	IEC
Frame size:	80BA
IE efficiency class:	IE2
Rated power - P2:	0.85 кВт
Частота питающей сети:	50 Hz
Suitable for 50/60 Hz:	Нет
Фаза:	3
Номинальное напряжение:	220-240D/380-415Y В
Сервис-фактор электродвигателя:	1.00
Диапазон тока насоса:	3,8-4,0/2,18-2,3 A
Пусковой ток:	600-640 %

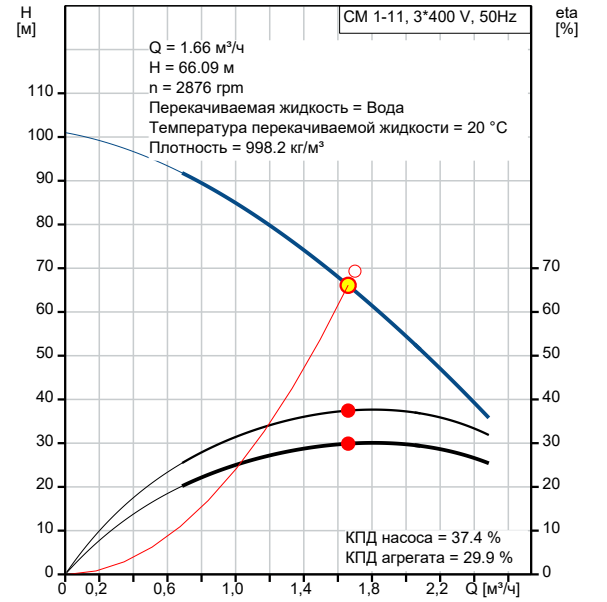

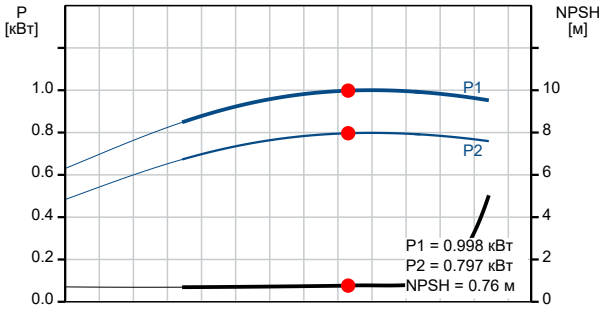

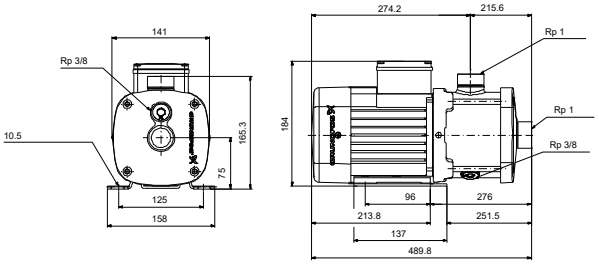

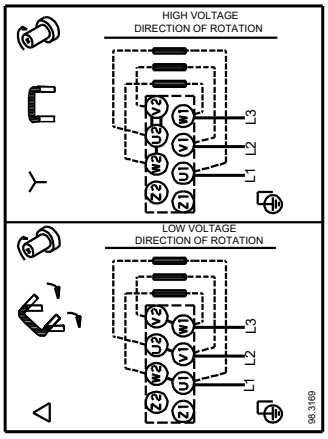

Описание	Значение
Номинальная частота вращения:	2840-2870 об/м
Степень защиты (IEC 34-5):	IP55
Класс изоляции (IEC 85):	F
Built-in motor protection:	НЕТ
Cable included (Yes/No):	N
Система управления:	
Преобразователь частоты:	Отсут.
Другое:	
Положение клеммной коробки:	12
Минимальный индекс эффективности, MEI ≥:	0.68
Вес(Нетто):	18 кг
Вес(Брутто):	20.5 кг

97574670 CM 1-11 A-R-I-E-AQQE F-A-A-N 50 Гц

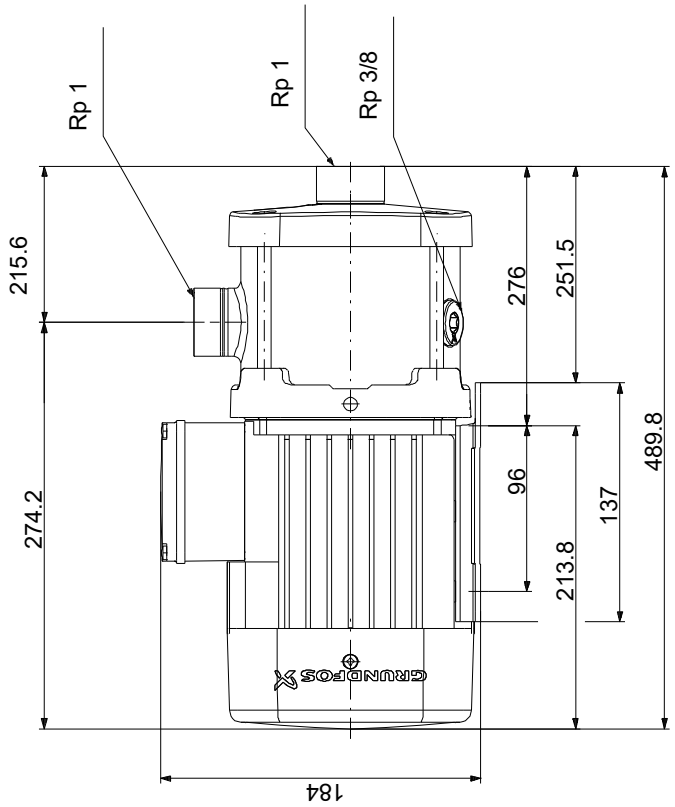

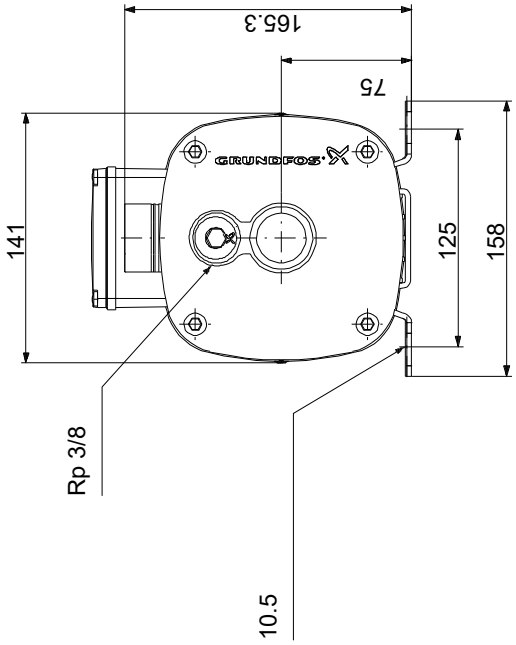

Внимание! Все размеры даны в[мм], если не указано иное.
Правовая оговорка: На данном упрощённом габаритном чертеже представлены не все компоненты.

97574670 CM 1-11 A-R-I-E-AQQE F-A-A-N 50 Гц

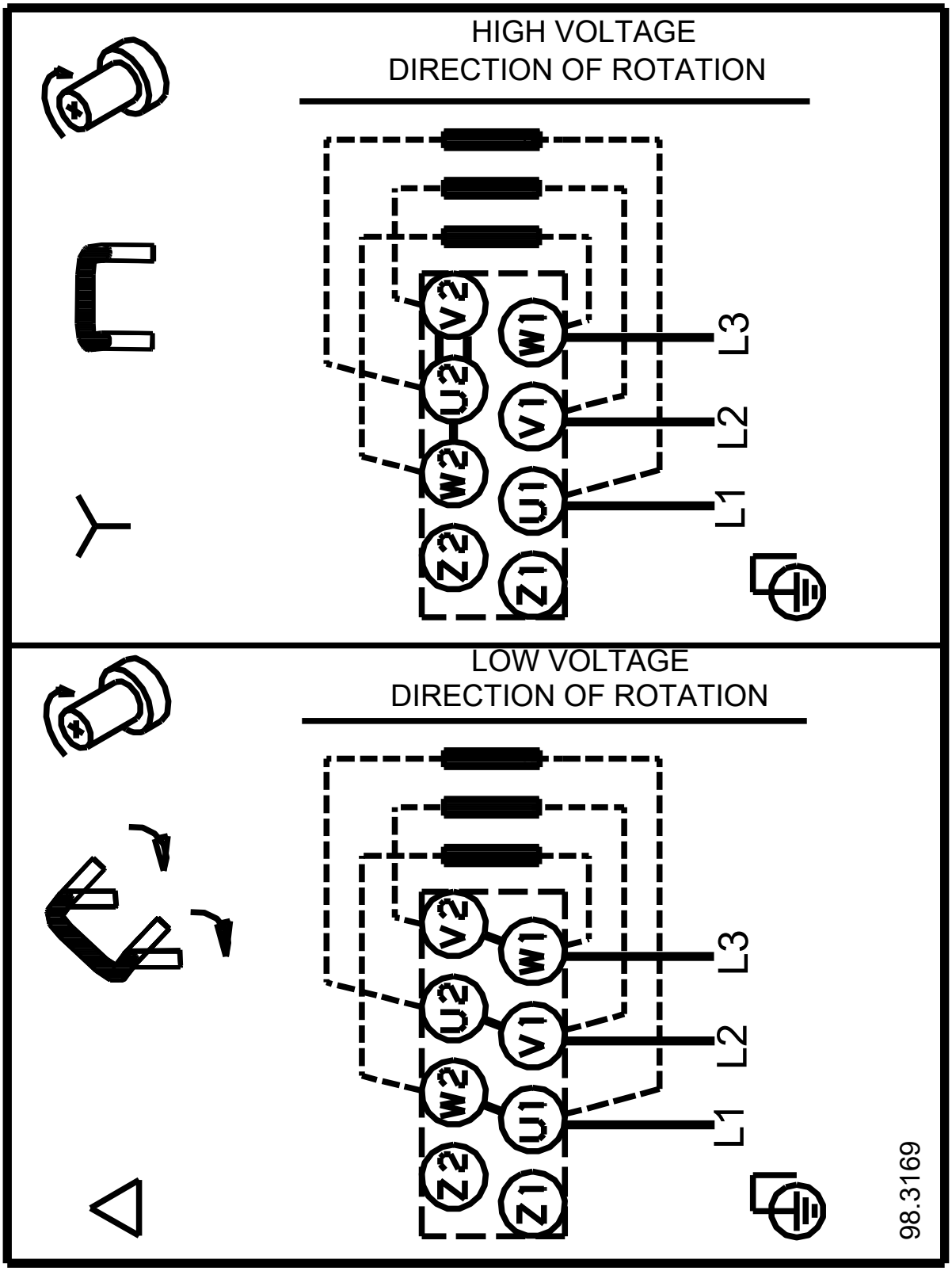

Внимание!Все размеры даны в[мм],если не указано иное.