F76S-F

Фланцевый фильтр тонкой очистки с обратной промывкой

СПЕЦИФИКАЦИЯ

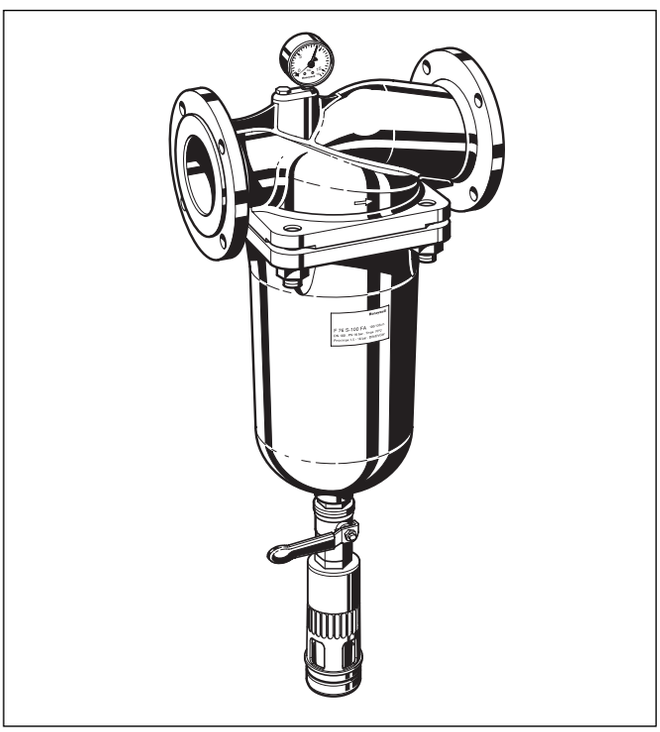

Конструкция

В состав фильтра тонкой очистки входит:

- Корпус с манометром
- Фланцы PN16 по DIN 86021
- Колба фильтра
- Сетка фильтра
- Шаровый клапан с рычагом и дренажным подключением

Материалы

- Корпус и колба фильтра из красной бронзы
- Внутренняя гарнитура из нержавеющей стали, бронзы и латуни
- Сетка фильтра из нержавеющей стали

Применение

Фланцевый фильтр тонкой очистки с обратной промывкой F76S-F предназначен для установок с большим расходом воды. Он может применяться в больших жилых домах, центральном водоснабжении, коммерческих и промышленных применениях. Фильтр F76S-F может модернизироваться в полностью автоматическую установку при оснащении его приводом автоматической обратной промывки Z11AS и реле перепада давления DDS76. Применение фильтра в системах водоснабжения предотвращает попадание извне инородных тел, например, частиц ржавчины, волокон пакли или песка. В соответствии с требованиями стандарта DIN 1988, Часть 2, фильтр может применяться в системах питьевого водоснабжения и устанавливается в пластиковых или металлических трубопроводах сразу после счётчика воды.

Особенности

- Сертификация DIN/DVGW
- Подача фильтрованной воды не прекращается в процессе обратной промывки
- Сетка фильтра полностью меняется
- Запатентованная система обратной промывки — быстрое и сквозное очищение фильтра небольшим количеством воды
- При оснащении фильтра приводом Z11AS обратная промывка будет выполняться автоматически
- При оснащении фильтра приводом автоматической промывки Z11AS и реле перепада давления DDS76 обратная промывка будет выполняться по мере загрязнения фильтра
- Размер ячеек сетки фильтра меняется в процессе работы
- Корпус из красной бронзы обеспечивает высокий уровень защиты от коррозии
- Большая площадь поверхности фильтра
- Протестирован по Европейским стандартам для питьевой воды
- Стандартное подключение дренажа

Диапазон применений

Среда	Вода

Технические параметры

Монтажное положение	Горизонтальное, колбой фильтра вниз
Рабочее давление	Минимум 1.5 бар Максимум 16 бар
Рабочая температура	Максимум 70 °C
Соединительный размер	DN65 - DN100

Гидромаш Инжиниринг
044-502-39-31

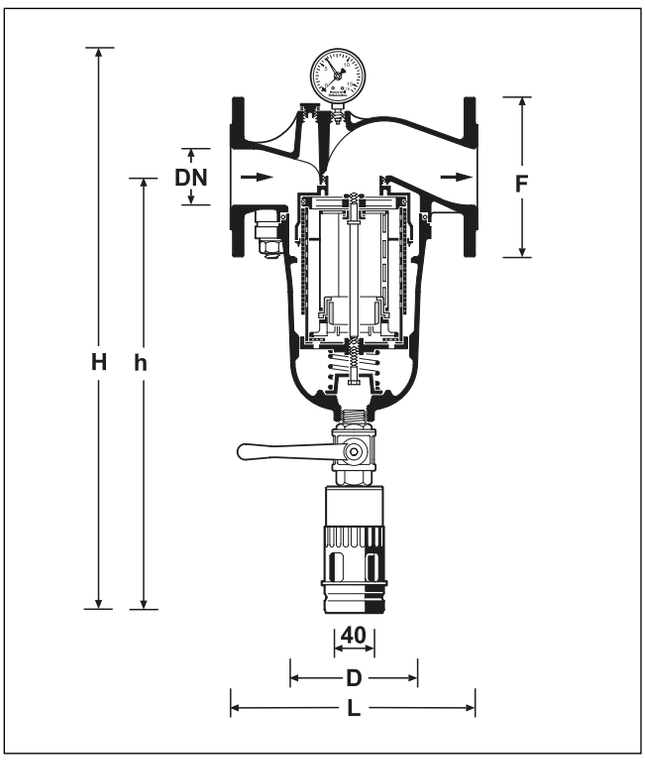

Принцип работы

Сетка фильтра состоит из верхней и нижней частей. В положении "фильтрация" малый верхний фильтр перекрыт, так что вода может проходить только через основной нижний фильтр снаружи вовнутрь. Когда для обратной промывки открывается шаровый клапан, картридж фильтра выдавливается вниз до перекрытия подачи воды в основной нижний фильтр. Одновременно открывается проход для воды в верхний фильтр. Вода, необходимая для промывки, поступает через верхний фильтр, вращая крыльчатку, и проходит через нижний фильтр изнутри наружу. Посредством этого фильтр очищается по всей своей поверхности при полном входном давлении. Фильтр автоматически переходит в рабочее положение ("фильтрация") при перекрытии шарового клапана.

Опции

F76S- ... FA = Ячейки сетки фильтра 100 мкм
F76S- ... FD = Ячейки сетки фильтра 200 мкм

Соединительный размер

Соединительный размер	DN	65	80	100
Масса, около	(кг)	24	36	50
Размеры	(мм)			
	L	290	310	350
	H	620	714	814
	h	471	565	652
	D	175	225	250
	F	185	200	220
Расход при Δp = 0.2 бар	(м³/ч)	39	56	71
Значение k_{vs}		90	125	158
Сертификат DIN/DVGW		NW – 9301 AT 2531		

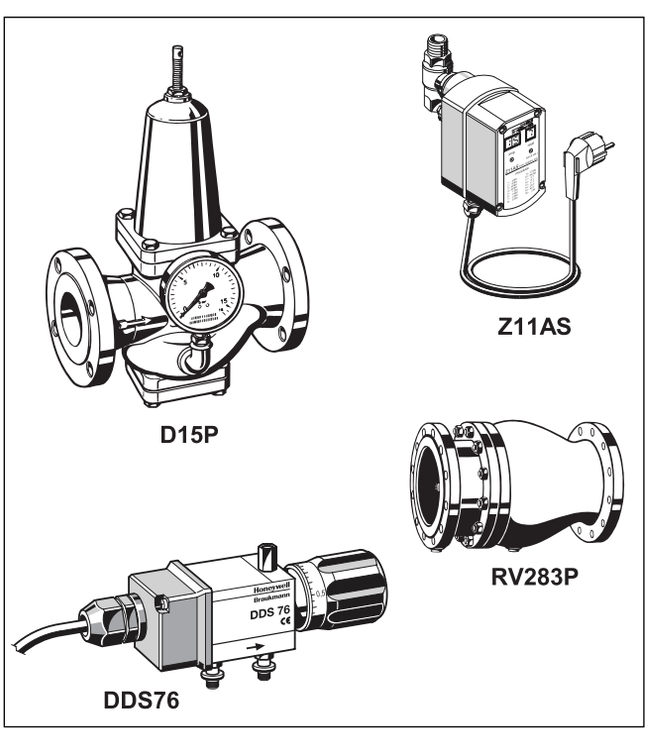

Аксессуары

Z11AS Привод автоматической промывки
Для автоматической обратной промывки фильтра через заданные интервалы времени
Z11AS-1A - 230 В, 50/60 Гц
Z11AS-1B - 24 В, 50/60 Гц

D15P Клапан понижения давлени
Корпус из литейного чугуна, Полимерное порошковое покрытие снаружи и изнутри. Поставляются DN50 - DN 200.

RV283P Обратный клапан
Корпус из литейного чугуна, Полимерное порошковое покрытие снаружи и изнутри. Протестированы по обязательному требованию DIN/DVGW в размерах DN65, DN80 и DN100

DDS76 Реле перепада давления

Пример монтажа

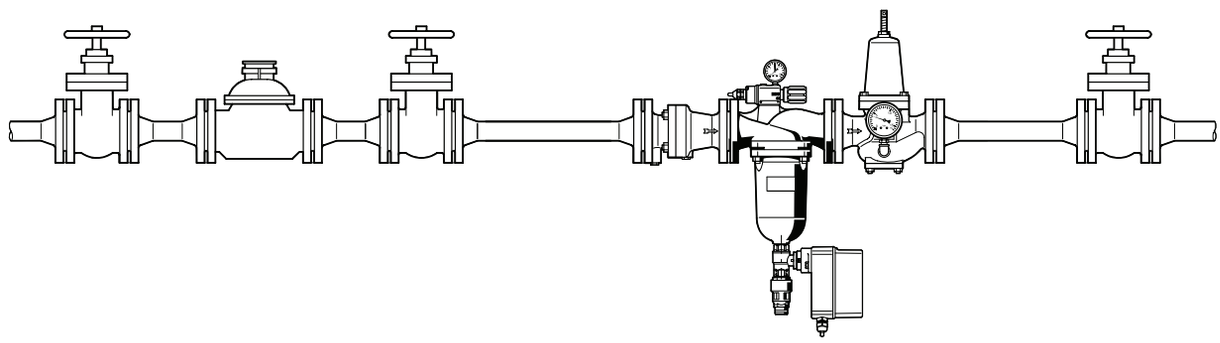

Инструкции по монтажу

- Установите изделие на горизонтальном трубопроводе чашей фильтра вниз
  - Это положение обеспечивает оптимальную эффективность фильтрации
- Установите запорные вентили
  - *inService* - Уход и техническое обслуживание без демонтажа из трубопровода
- Обеспечьте хорошую доступность, так чтобы
  - Манометр был хорошо виден
  - Не был затруднен контроль и техническое обслуживание
- Устанавливайте распределитель непосредственно после водяного счетчика
  - Соответствует требованиям DIN 1988, Часть 2

Типичные способы применения

Фильтры тонкой очистки F 76 S-F пригодны для больших жилых зданий, предприятий торговли и промышленности и для систем центрального водоснабжения в пределах их технических условий.

Фильтры тонкой очистки F 76 S-F устанавливают:

- На металлические или пластмассовые трубопроводы
- В распределительных точках систем центрального водоснабжения при наличии дренажа
- В случаях, когда после фильтра установлены устройства, чувствительные к загрязнениям

Диаграмма коэффициента k_{VS}

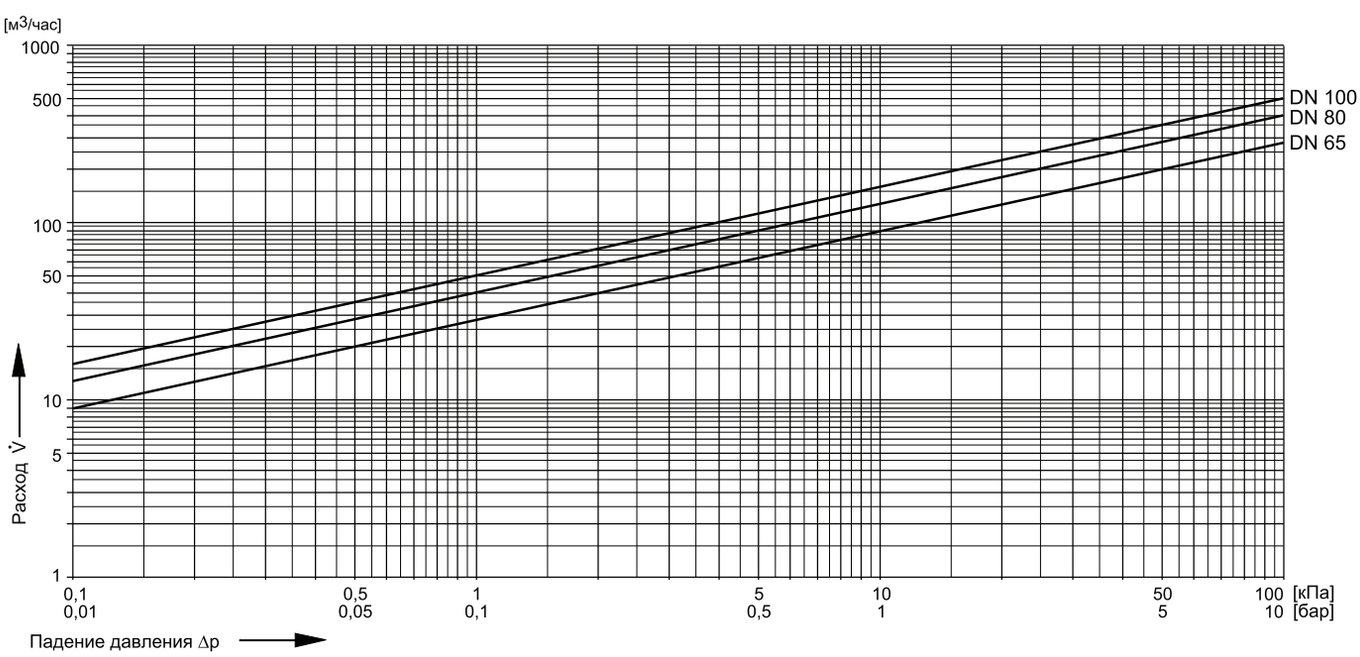

Гидромаш Инжиниринг
044-502-39-31

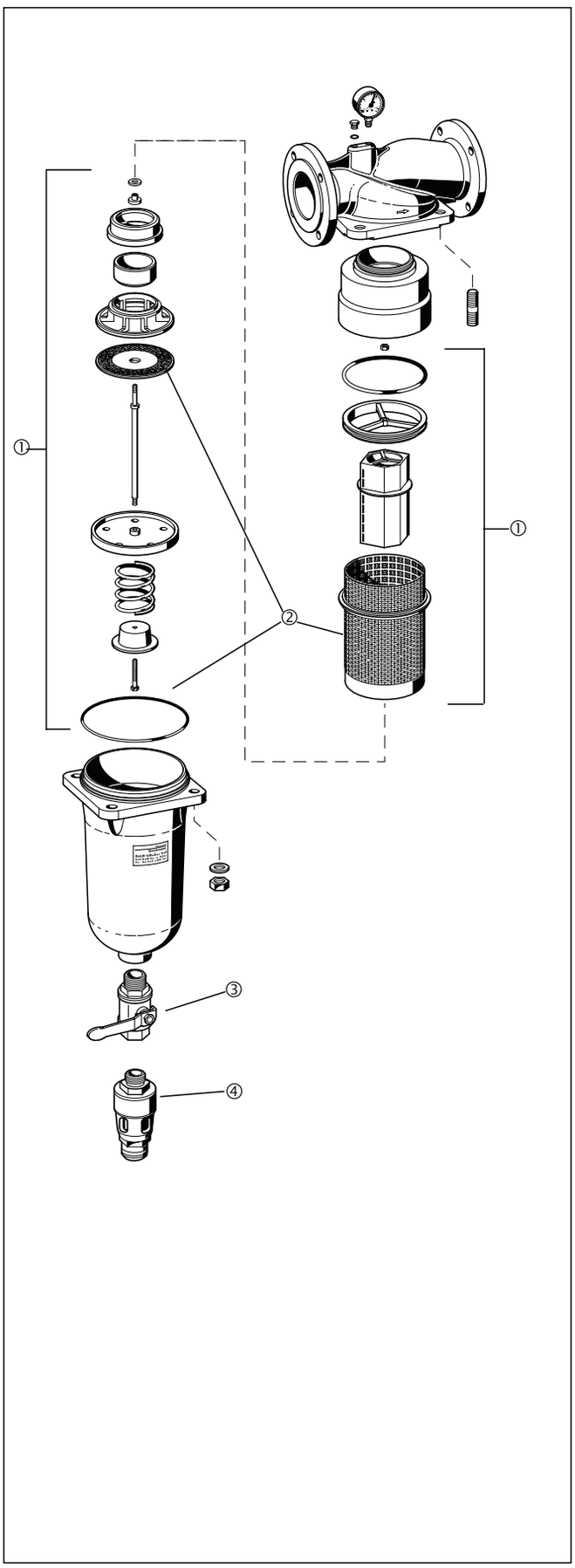

Запчасти для фланцевых фильтров тонкой очистки F 76 S-F

	Наименование	Номинальный размер	№ детали
①	Вкладыш фильтра в сборе Размер верхних/нижних ячеек фильтра 105/135 мкм	65 80 100	AF 76 S - 65 A AF 76 S - 80 A AF 76 S -100 A
	Размер ячеек фильтра 200 мкм	65 80 100	AF 76 S - 65 D AF 76 S - 80 D AF 76 S -100 D
	Размер ячеек фильтра 50 мкм	65 80 100	AF 76 S - 65 C AF 76 S - 80 C AF 76 S -100 C
②	Сменный сетчатый элемент фильтра 1 Размер верхних/нижних ячеек фильтра 105/135 мкм	65 80 100	ES 76 S - 65 A ES 76 S - 80 A ES 76 S -100 A
	Размер ячеек фильтра 200 мкм	65 80 100	ES 76 S - 65 D ES 76 S - 80 D ES 76 S -100 D
	Размер ячеек фильтра 50 мкм	65 80 100	ES 76 S - 65 C ES 76 S - 80 C ES 76 S -100 C
	Размер ячеек фильтра 500 мкм	65 80 100	ES 76 S - 65 F ES 76 S - 80 F ES 76 S -100 F
③	Шаровой клапан	65 - 100	5622100
④	Дренажный штуцер	65 - 100	5381300